6788307

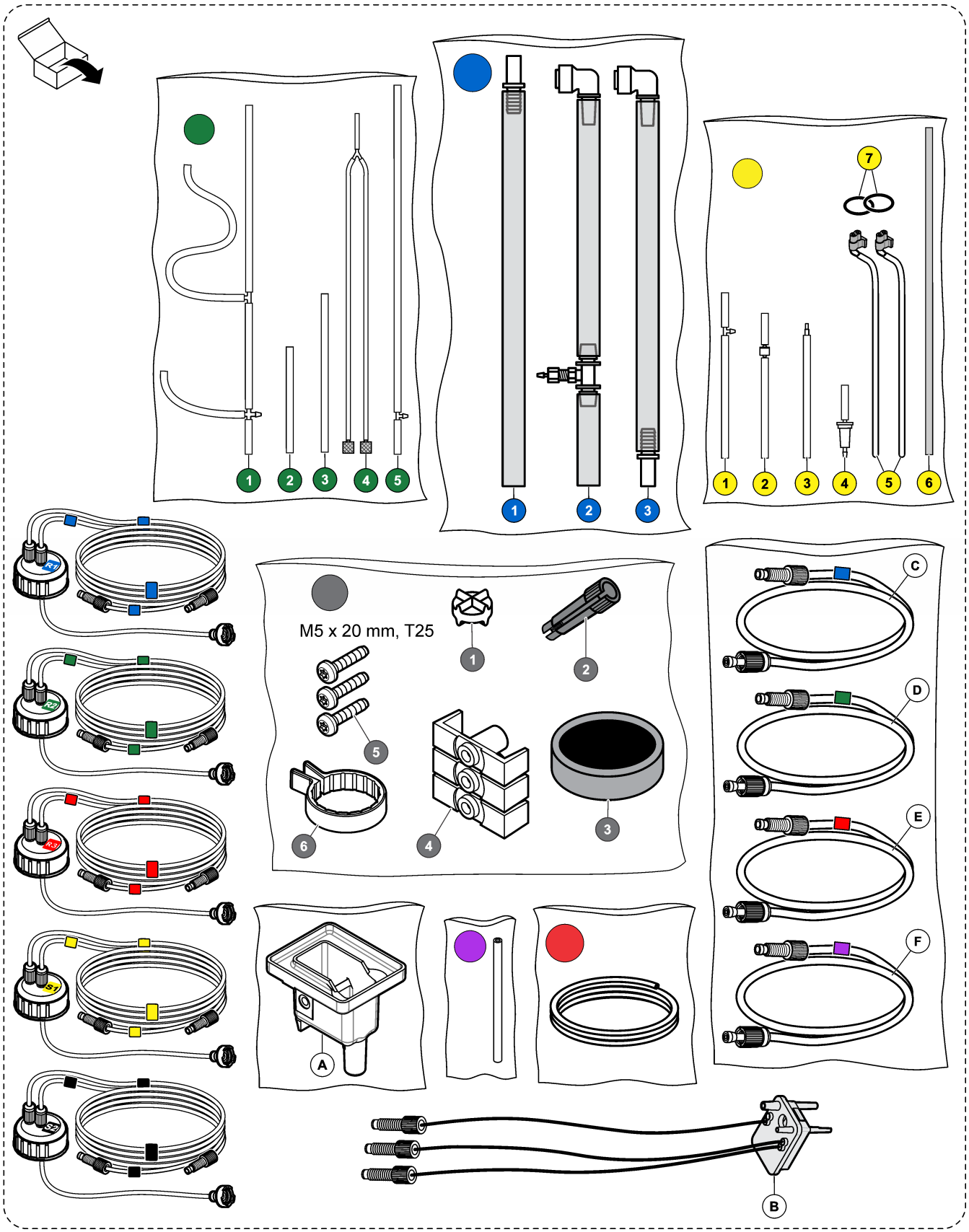

EN: DANGER! Multiple hazards. For complete safety information, refer to the user manual of the primary instrument.

Refer to the maintenance manual to complete the shutdown procedure for the analyzer.

Remove all of the sample, reagent and drain tubing from the analyzer. After the new tubing is installed, refer to the maintenance manual to install the reagents, start the analyzer and prime the reagents.

DE: GEFAHR! Mehrere Gefahren. Weitere Sicherheitshinweise finden Sie im Benutzerhandbuch des Primärgeräts.

Im Wartungshandbuch finden Sie das komplette Abschaltverfahren des Analysators.

Entfernen Sie sämtliche Proben-, Reagenz- und Ablassleitungen vom Analysator. Nach der Montage der neuen Leitungen finden Sie im Wartungshandbuch Anleitungen zur Installation der Reagenzien, zur Inbetriebnahme des Analysators und zur Priorisierung der Reagenzien.

IT: PERICOLO! Rischi multipli. Per informazioni complete sulla sicurezza, vedere il manuale dello strumento principale.

Per informazioni dettagliate sulla procedura di arresto dell'analizzatore, vedere il manuale di manutenzione

Rimuovere il campione, il reagente e spurgare la tubatura dell'analizzatore. Dopo l'installazione di una nuova tubatura, vedere il manuale di manutenzione per l'installazione dei reagenti, per l'avvio dell'analizzatore ed eseguire il priming dei reagenti.

FR: DANGER! Dangers multiples. Pour plus d'information sur la sécurité, consultez le manuel d'utilisation de l'appareil principal.

Reportez-vous au manuel de maintenance pour terminer la procédure de mise hors tension de l'analyseur.

Retirez l'échantillon, le réactif et les tubes de vidange de l'analyseur. Après la mise en place des nouveaux tubes, reportez-vous au manuel de maintenance pour installer les réactifs, démarrer l'analyser et amorcer les réactifs.

ES: PELIGRO! Peligros diversos. Para obtener información completa sobre seguridad, consulte el manual del usuario del instrumento principal.

Consulte el manual de mantenimiento para obtener información sobre cómo apagar el analizador.

Extraiga todos los tubos de muestra, reactivos y drenaje del analizador. Después de instalar los tubos nuevos, consulte el manual de mantenimiento para instalar los reactivos, encender el analizador y cebar los reactivos.

PT-BR: PERIGO! Vários perigos. Para obter informações completas sobre segurança, consulte o manual do usuário do instrumento principal.

Consulte o manual sobre manutenção para obter informações completas sobre o procedimento para desligar o analisador.

Retire toda a amostra, o reagente e o tubo de drenagem do analisador. Depois de instalar o novo tubo, consulte o manual de manutenção para instalar os reagentes, iniciar o analisador e os reagentes principais.

PT-PT: PERIGO! Vários perigos. Para obter informações de segurança completas, consulte o manual do utilizador do instrumento primário.

Consulte o manual de manutenção para concluir o procedimento de desconexão do analisador.

Retire toda a amostra e todo o reagente e drene a tubagem do analisador. Depois de os novos tubos estarem instalados, consulte o manual de manutenção para adicionar os reagentes, iniciar o analisador e encher os reagentes.

CS: NEBEZPEČÍ! Různá nebezpečí. Další informace naleznete v uživatelské příručce k primárnímu přístroji.

Při procesu vypínání analyzátoru postupujte podle příručky pro údržbu.

Odstraňte všechny vzorky, činidla a vypusťte hadičky analyzátoru. Jakmile je instalována nová hadička, instalujte činidla podle příručky pro údržbu, spusťte analyzátor a naplňte činidly.

NL: GEVAAR! Diverse gevaren. Raadpleeg de gebruikershandleiding van het primaire instrument voor de volledige veiligheidsinformatie.

Raadpleeg de onderhoudshandleiding om de uitschakelprocedure voor de analyser uit te voeren.

Verwijder het volledige monster en reagens en tap de slangen van de analyser af. Raadpleeg de onderhoudshandleiding na het monteren van de nieuwe slangen om de reagentia aan te brengen, de analyser te starten en de reagentia te vullen.

DA: FARE! Flere risici. Hvis du ønsker alle sikkerhedsinformationer, skal du se brugervejledningen for hovedinstrumentet.

Se vedligeholdelsesvejledningen, hvis du ønsker at fuldføre nedlukningsproceduren for analysatoren.

Fjern hele prøven, reagensen og drænrørføringen fra analysatoren. Efter installeringen af den nye rørføring skal du se vedligeholdelsesvejledningen for at installere reagenserne, starte analysatoren og gøre reagenserne klar.

PL: NIEBEZPIECZEŃSTWO! Wiele zagrożeń. Aby uzyskać pełne informacje na temat bezpieczeństwa, należy zapoznać się z podręcznikiem użytkownika przyrządu głównego.

Opis finalizowania procedury wyłączania analizatora znaleźć można w podręczniku serwisowym.

Usuń z analizatora całość próbki, odczynnika oraz przewody odpływowe. Po zainstalowaniu nowych przewodów należy skonsultować się z podręcznikiem serwisowym w celu zainstalowania odczynników, uruchomienia analizatora oraz napełnienia go odczynnikami.

SV-SE: FARA! Flera risker. Fullständig säkerhetsinformation finns i användarhandboken till huvudinstrumentet.

Mer information om hur du slutför avstängningsproceduren för analysatorn finns i underhållshandboken.

Ta bort alla prov-, reagens- och dränageslangar från analysatorn. När den nya slangen är installerad läser du i underhållshandboken om hur du installerar reagens, startar analysatorn och preparerar reagensen.

FI: VAARA! Useita vaaroja. Täydelliset turvallisuustiedot on esitetty päälaitteen käyttöoppaassa.

Lisätietoja analysaattorin sulkemisesta on huolto-oppaassa.

Poista analysaattorista näyte, reagenssi ja tyhjennysletku. Kun uudet letkut ovat paikoillaan, katso huolto-oppaasta lisätietoja reagenssien asentamisesta, analysaattorin käynnistämisestä ja reagenssien täyttämisestä.

BG: ОПАСНОСТ! Множество опасности. За пълния текст на информацията относно безопасността, разгледайте ръководството на потребителя за основния инструмент.

За да изпълните процедурата по изключване на устройството за анализ, разгледайте ръководството за поддръжка.

Свалете всички проби, реагенти и отцеждащи тръби от устройството за анализ. След поставяне на новата тръба, разгледайте ръководството за поддръжка, за да поставите реагентите, включите устройството за анализ и заредете реагентите.

HU: VESZÉLY! Többszörös veszély. Az összes biztonsági információt lásd az elsődleges műszer felhasználói kézikönyvében.

Az analizátor leállításával kapcsolatos tudnivalókat lásd a karbantartási kézikönyvben.

Távolítsa el az összes mintát, reagenst és leengedő csövet az analizátorból. Az új csövek behelyezését követően tekintse meg a karbantartási kézikönyvet a reagensek behelyezéséhez, az analizátor elindításához és a reagensek feltöltéséhez.

RO: PERICOL! Pericole multiple. Pentru informaţii complete referitoare la siguranţă, consultaţi manualul de utilizare al instrumentului principal.

Consultaţi manualul de întreţinere pentru a finaliza procedura de oprire a analizorului.

Înlăturaţi toate probele, reactivii şi tuburile de scurgere din analizor. După instalarea noilor tuburi, consultaţi manualul de întreţinere pentru a instala reactivii, pentru a porni analizorul şi a amorsa reactivii.

LT: PAVOJUS! Įvairūs pavojai. Visą saugos informaciją rasite pagrindinio prietaiso naudotojo vadove.

Norėdami atlikti analizatoriaus išjungimo procedūrą, vadovaukitės techninės priežiūros vadovu.

Iš analizatoriaus išimkite visus mėginių, reagentų ir dreno vamzdelius. Sumontavę naują vamzdelį, vadovaudamiesi techninės priežiūros vadovu įtaisykite reagentus, paleiskite analizatorių ir patiekite reagentus.

RU: ОПАСНОСТЬ! Различные опасности. Полную информацию по мерам безопасности смотрите в руководстве пользователя для основного прибора.

Полное описание процедуры выключения анализатора см. в руководстве по эксплуатации.

Извлеките из анализатора все пробы, реактивы и сливные трубки. После установки новых трубок установите реактивы в соответствии с руководством по эксплуатации, запустите анализатор и заправьте реактивы.

TR: TEHLİKE! Birden fazla tehlike. Güvenlik bilgilerinin tamamı için birincil cihazın kullanım kılavuzuna bakın.

Analiz cihazının kapatma prosedürünü tamamlamak için bakım kılavuzuna başvurun.

Tüm numune, reaktif ve tahliye hortumlarını analiz cihazından çıkarın. Yeni hortumlar takıldıktan sonra reaktiflerin takılması için bakım kılavuzuna başvurun, analiz cihazını çalıştırın ve reaktifleri akıtın.

SK: NEBEZPEČIE! Viacnásobné nebezpečenstvo. Kompletné bezpečnostné informácie nájdete v používateľskej príručke k primárnemu prístroju.

Na dokončenie postupu vypnutia analyzátora si pozrite príručku pre údržbu.

Odstráňte z analyzátora všetky vzorky, činidlá a vypúšťacie hadice. Po inštalácii nových hadíc si pozrite príručku pre údržbu a umiestnite činidlá, spustite analyzátor a činidlá.

SL: NEVARNOST! Različne nevarnosti Vse informacije glede varnosti najdete v uporabniškem priročniku primarnega instrumenta.

Navodila o dokončanju postopka za zaustavitev analizatorja najdete v priročniku za vzdrževanje.

Z analizatorja odstranite vse cevke za vzorce, reagente in odvodne cevi. Po namestitvi novih cevi v priročniku za vzdrževanje poiščite navodila za namestitev reagentov, zagon analizatorja in sesanje reagentov.

HR: OPASNOST! Višestruka opasnost. Potpune sigurnosne informacije potražite u korisničkom priručniku primarnog instrumenta.

Za dovršavanje postupka gašenja analizatora pogledajte priručnik za održavanje.

Uklonite sve uzorke i reagense te ispraznite cijevi analizatora. Nakon postavljanja novih cijevi, pogledajte priručnik za održavanje kako biste postavili reagense, pokrenuli analizator i pripremili reagense.

EL: ΚΙΝΔΥΝΟΣ! Πολλαπλοί κίνδυνοι. Για αναλυτικές πληροφορίες σχετικά με την ασφάλεια, ανατρέξτε στο εγχειρίδιο χρήστη του κύριου οργάνου.

Ανατρέξτε στο εγχειρίδιο συντήρησης, για να ολοκληρώσετε τη διαδικασία τερματισμού του αναλυτή.

Αφαιρέστε όλες τις σωληνώσεις δείγματος, αντιδραστηρίου και αποστράγγισης από τον αναλυτή. Αφού τοποθετήσετε τη νέα σωλήνωση, ανατρέξτε στο εγχειρίδιο συντήρησης, για την τοποθέτηση των αντιδραστηρίων, την εκκίνηση του αναλυτή και την προέγχυση των αντιδραστηρίων.

ET: OHT! Erinevad ohud. Täieliku ohutusteabe leiate põhimõõteseadme kasutusjuhendist.

Analüsaatori seiskamistoimingu üksikasju vt hooldusjuhendist.

Eemaldage analüsaatorist kõik proovi-, reaktiivi- ja äravooluvoolikud. Pärast uute voolikute ühendamist vaadake kasutusjuhendist, kuidas reaktiive paigaldada, analüsaatorit käivitada ja reaktiividega eeltäita.

ZH-CN: 危险! 多种危险。如需了解完整的安全须知，请参阅主仪器的用户手册。

请参阅维护手册，了解分析仪的完整关机流程。

移除分析仪中所有的样品、试剂和排水管。安装新导管后，请参阅维护手册了解安装试剂、启动分析仪和填装试剂的相关信息。

JA: 危険! 複合的な危険。安全情報の詳細については、主要装置のユーザーマニュアルを参照してください。

分析装置のシャットダウン手順の実行方法については、メンテナンスマニュアルを参照してください。

分析装置から試料、試薬、およびドレーンチューブをすべて取り除きます。新しいチューブを取り付けたら、メンテナンスマニュアルを参照して試薬をセットし、分析装置の起動と試薬のプライミングを行ってください。

KO: 위험! 여러 가지 위험이 존재합니다. 전체 안전 정보를 보려면 기본 장비의 사용 설명서를 참조하십시오.

분석기의 종료 절차를 완료하려면 유지보수 설명서를 참조하십시오.

모든 샘플, 시약 및 배출 튜브를 분석기에서 분리하십시오. 새 튜브가 설치되면 유지보수 설명서를 참조하여 시약을 설치하고 분석기를 시작한 다음 시약을 준비하십시오.

TH: อันตราย! อันตรายหลายประการ สำหรับข้อมูลเพื่อความปลอดภัยอย่างสมบูรณ์ โปรดดูในคู่มือผู้ใช้ของเครื่องมือหลัก

โปรดดูคู่มือการบำรุงรักษาสำหรับขั้นตอนการปิดเครื่องวิเคราะห์อย่างสมบูรณ์

นำตัวอย่าง สารทำปฏิกิริยา และท่อระบายทั้งหมดออกจากเครื่องวิเคราะห์ เมื่อติดตั้งท่อใหม่แล้ว โปรดดูคู่มือการบำรุงรักษา ในการติดตั้งสารทำปฏิกิริยา การเริ่มเครื่องวิเคราะห์ และการปรับแต่งสารทำปฏิกิริยา

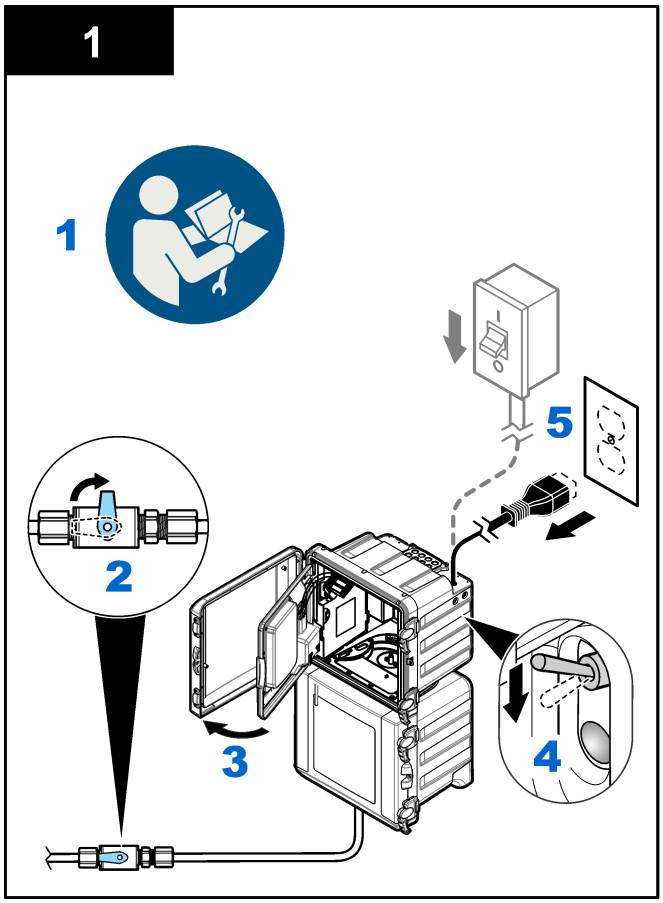
1
1
2
3
4
5

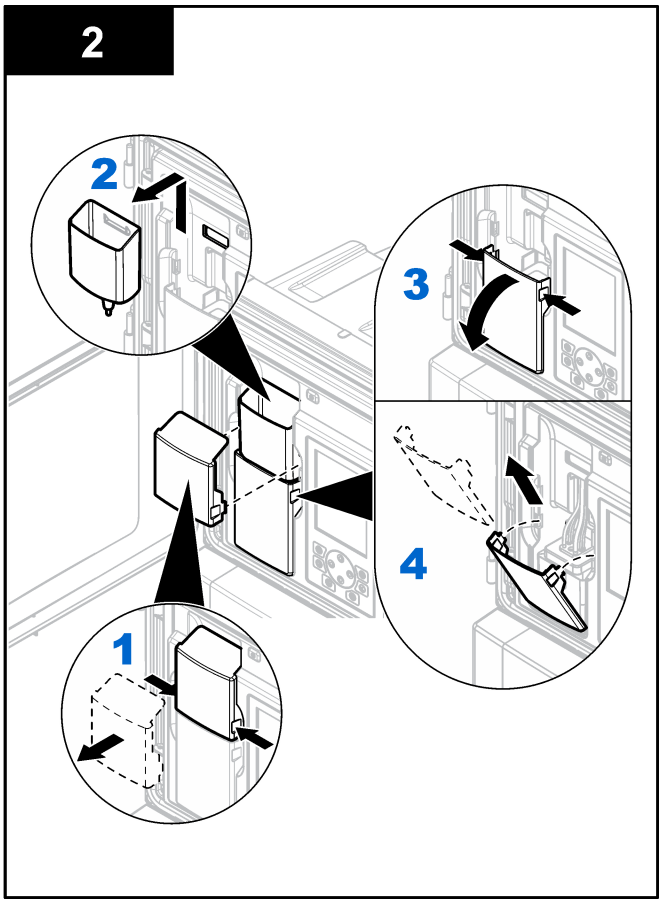
2
1
2
3
4

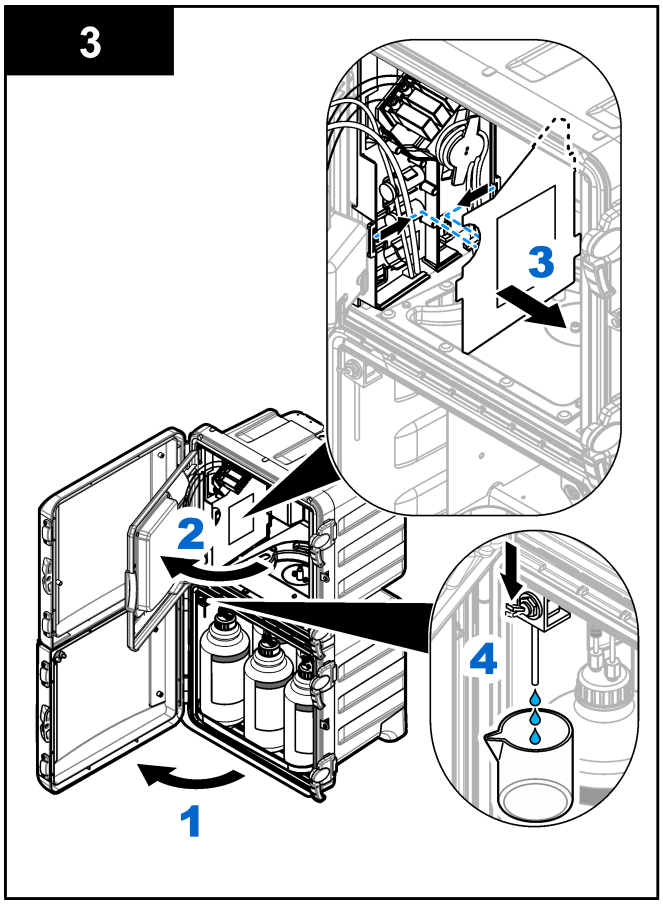
3
1
2
3
4

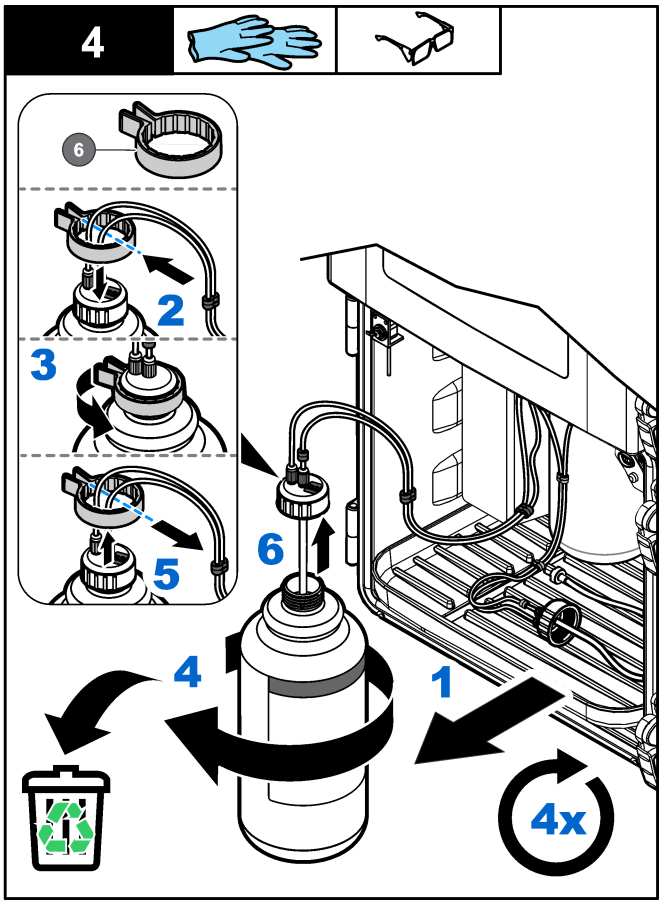
4
6
2
3
5
6
4
1
4x

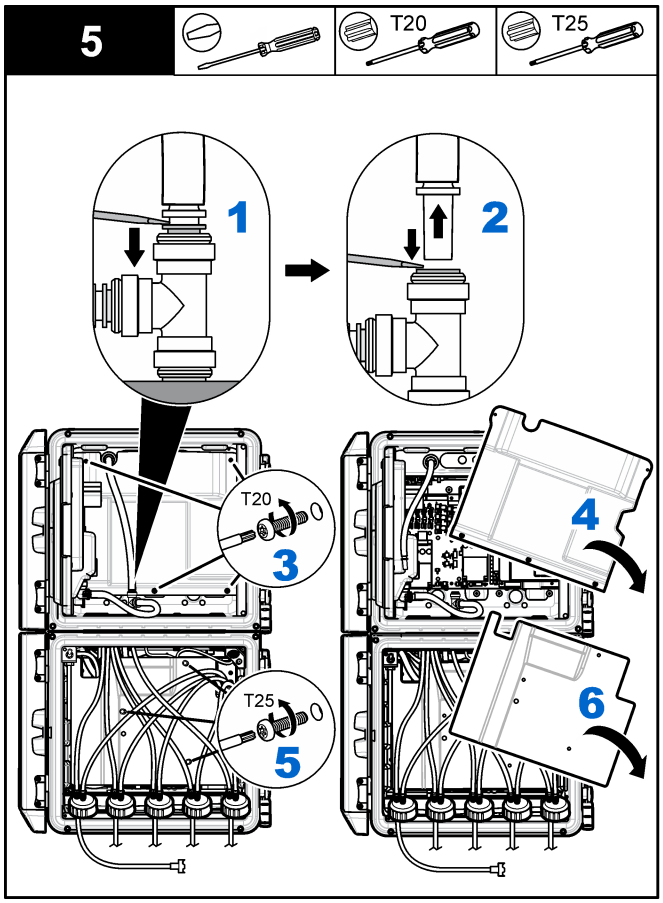
5
T20
T25
1
2
T20
3
4
T25
5
6

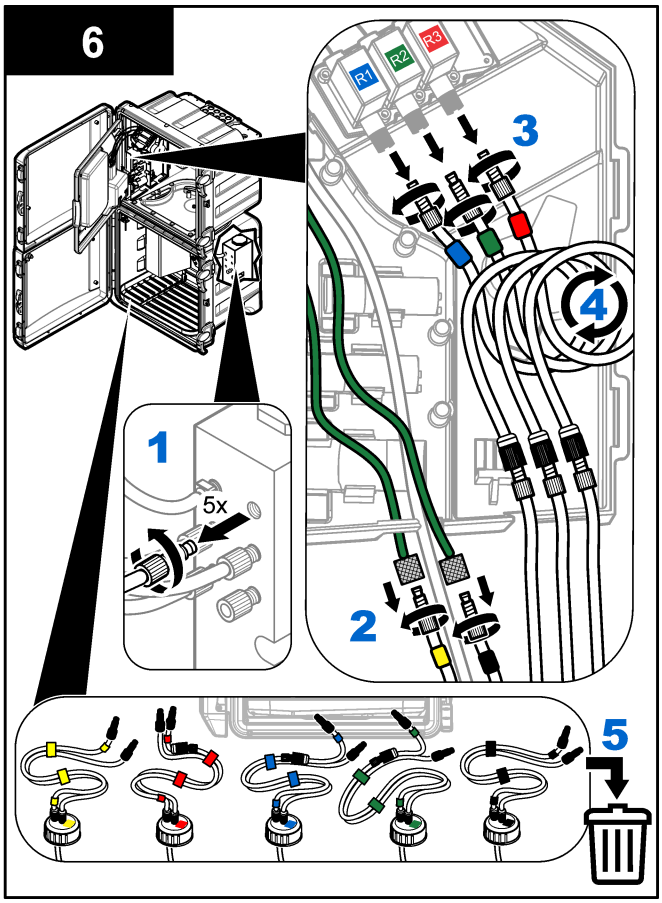
6
R1
R2
R3
3
4
1
5x
2
5

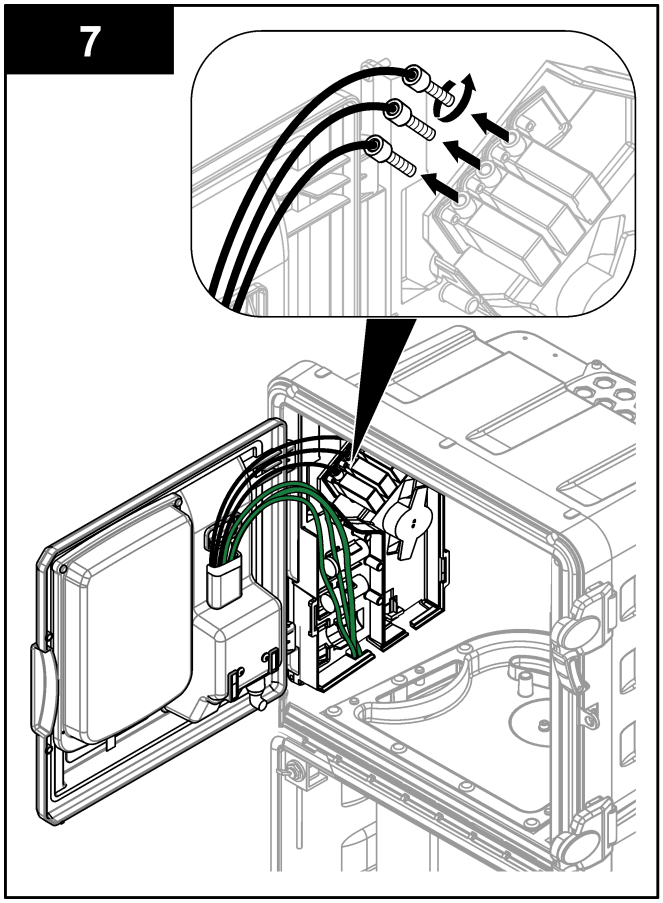
7

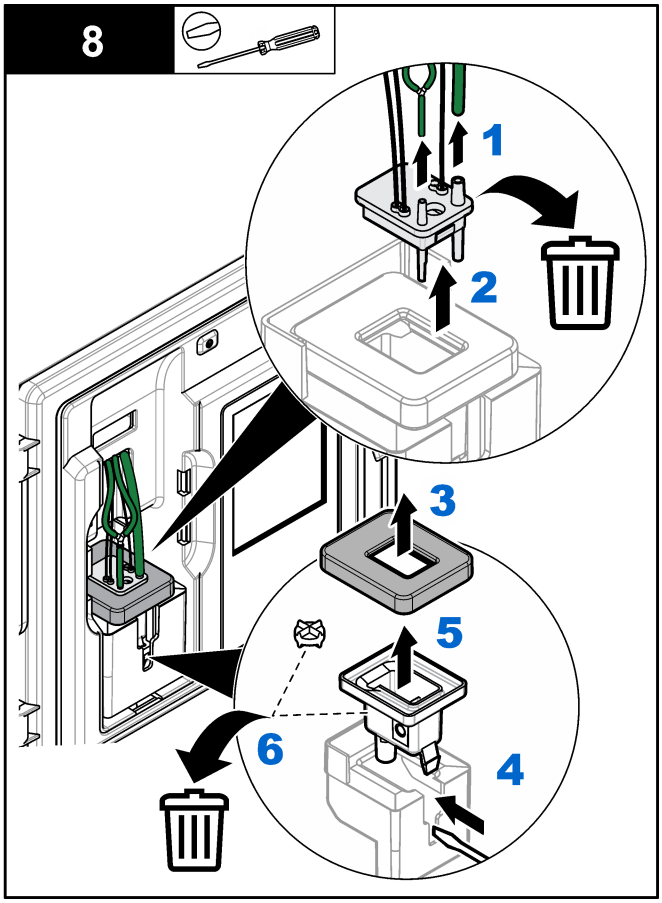
8
1
2
3
5
6
4

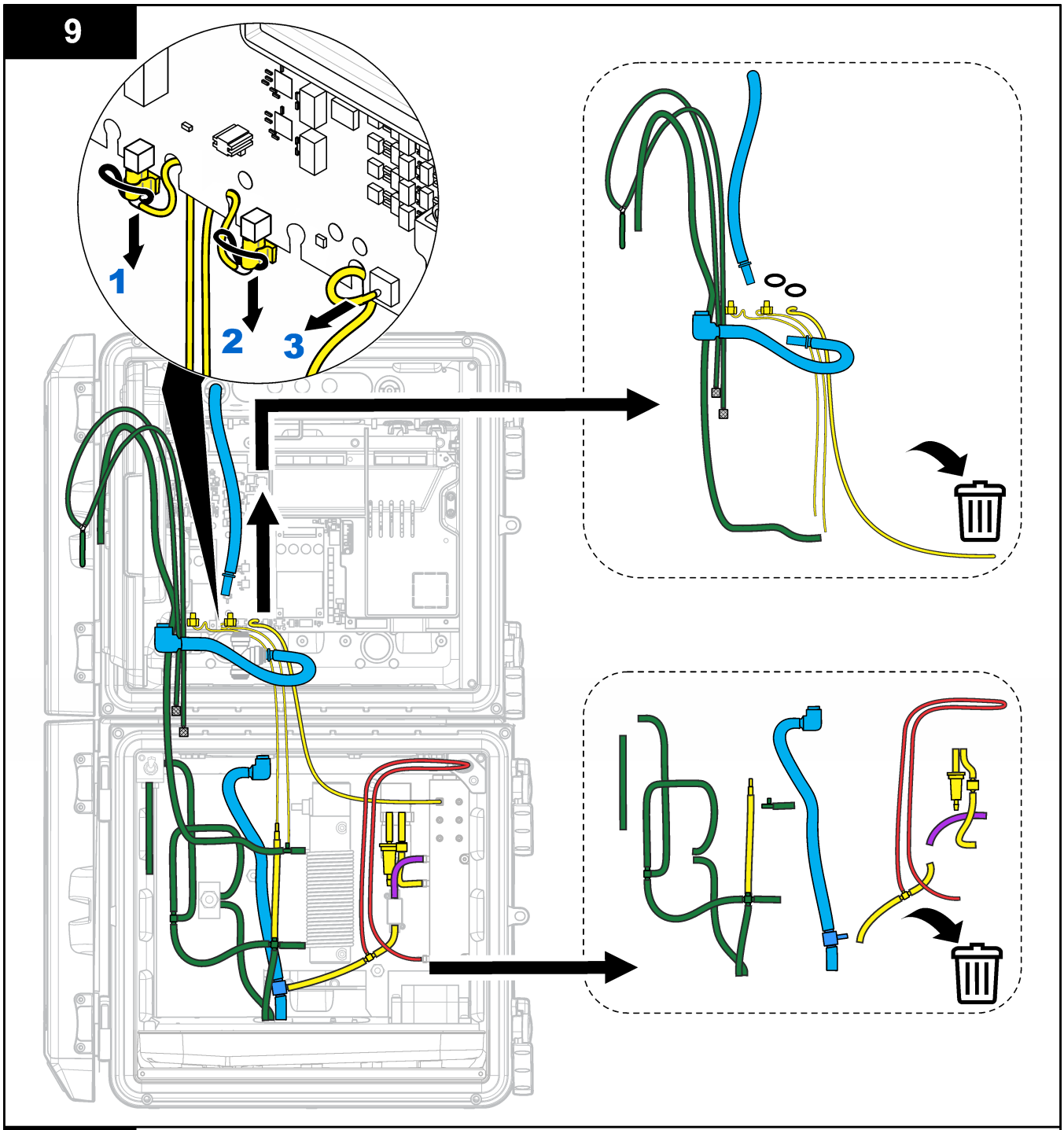
9
1
2
3

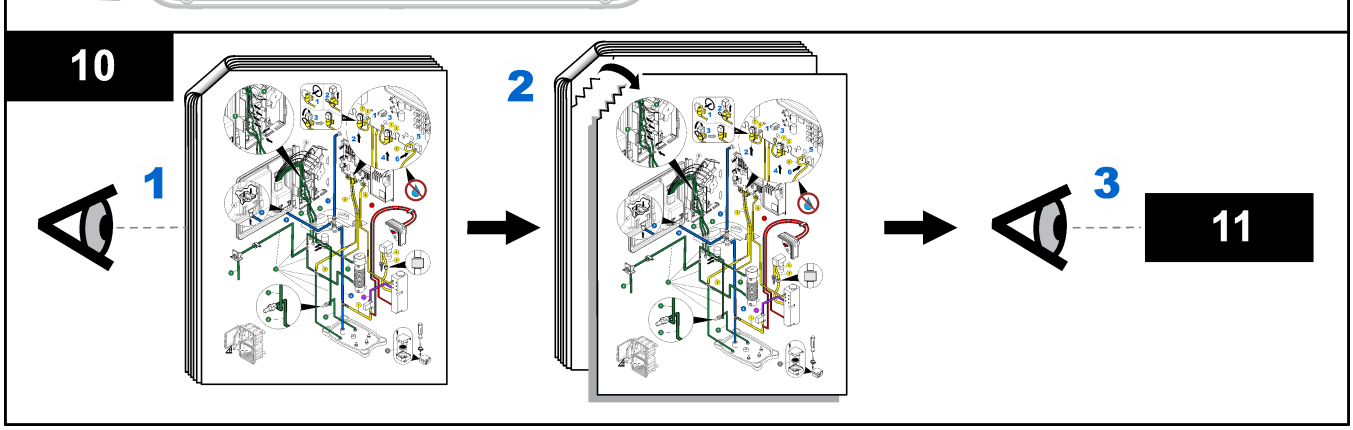
10
1
2
3
11

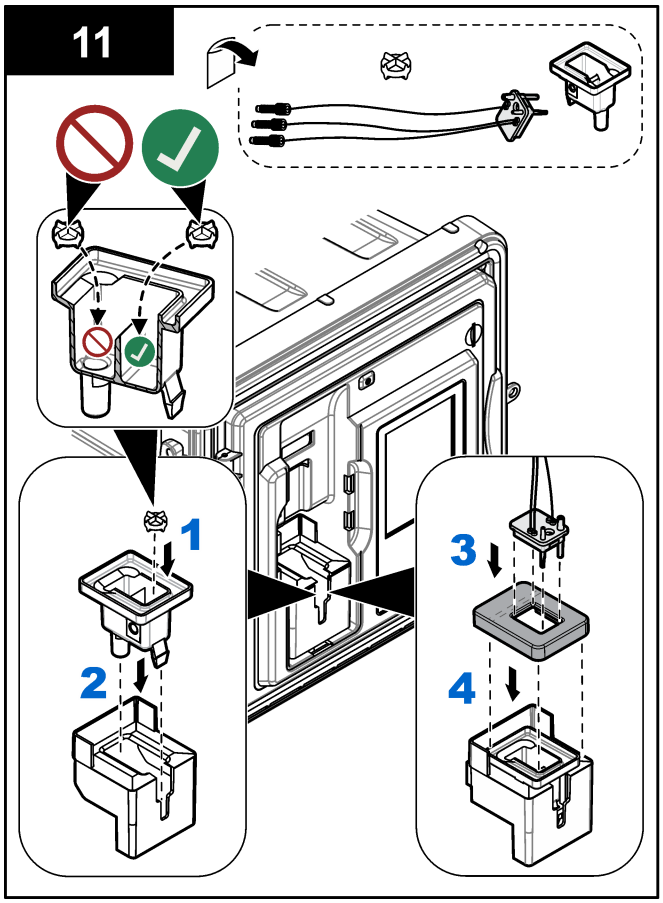
11
1
2
3
4

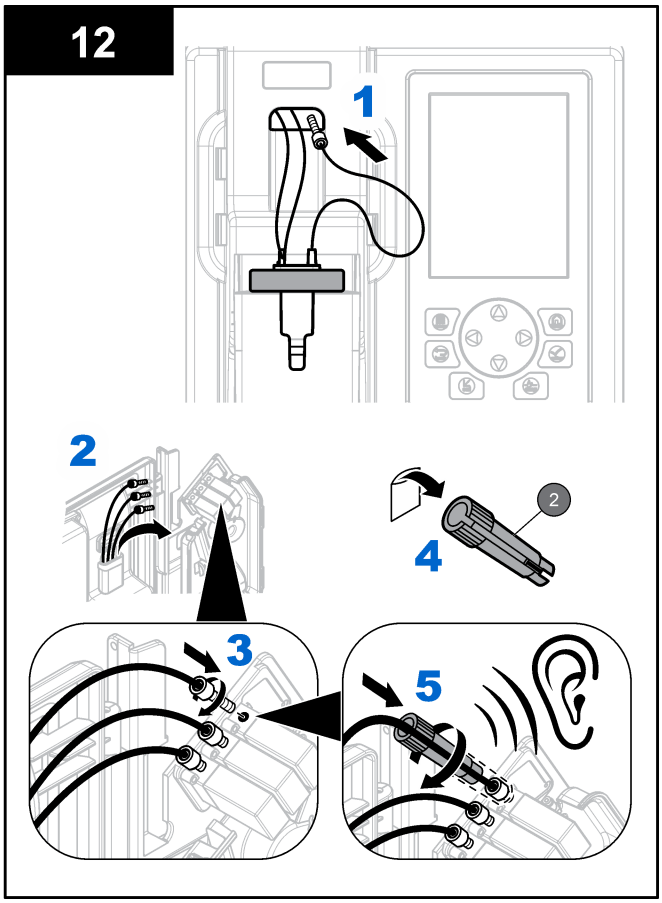
12
1
2
3
4
2
5

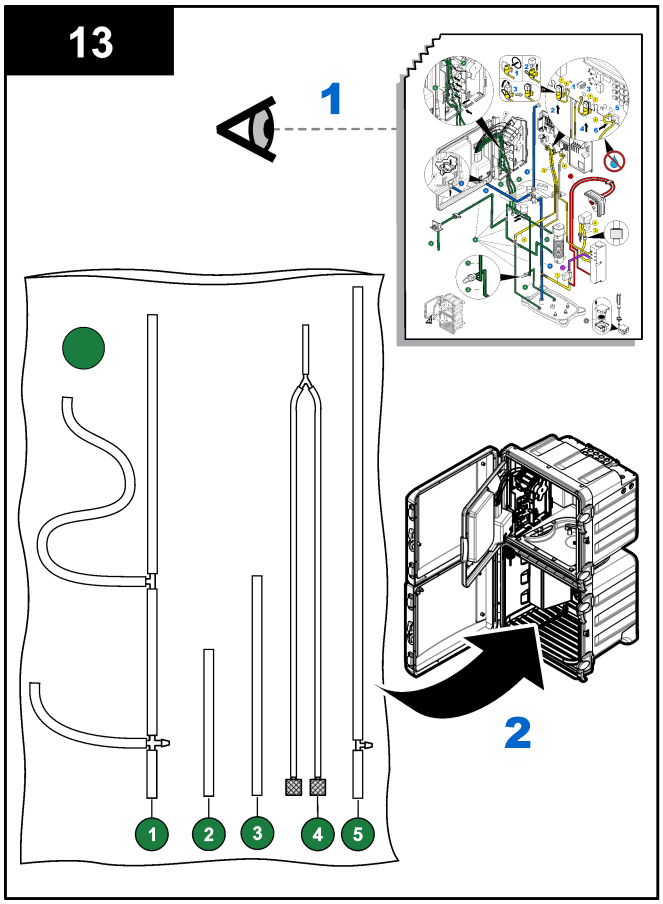
13
1
2
1
2
3
4
5

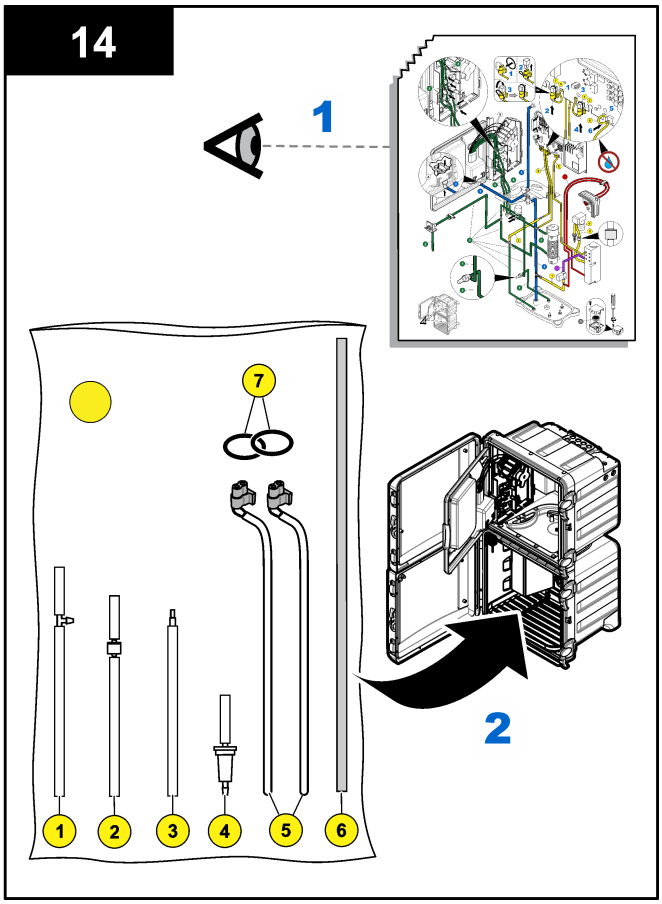
14
1
2
7
1
2
3
4
5
6

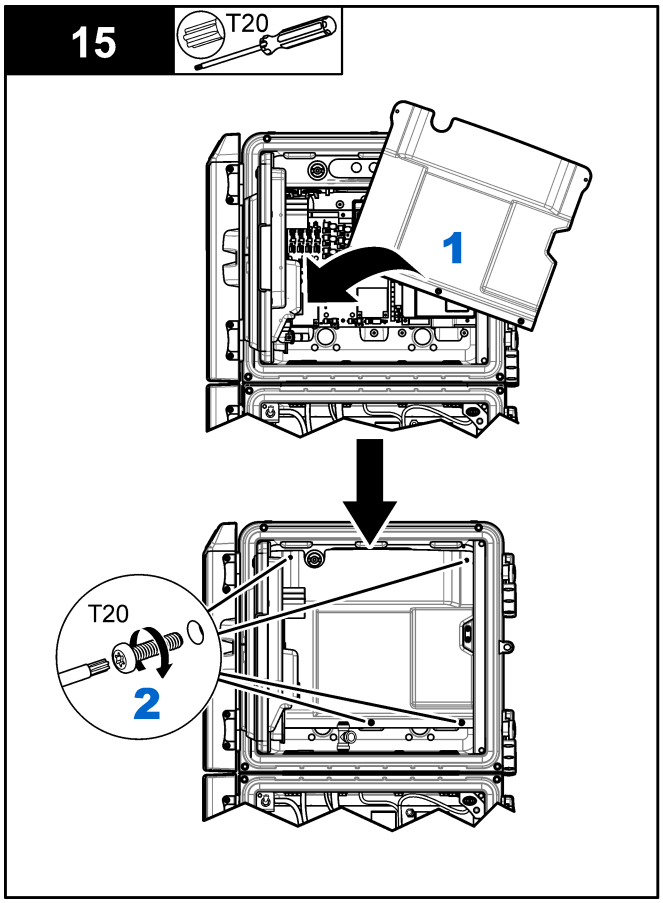
15
T20
1
T20
2

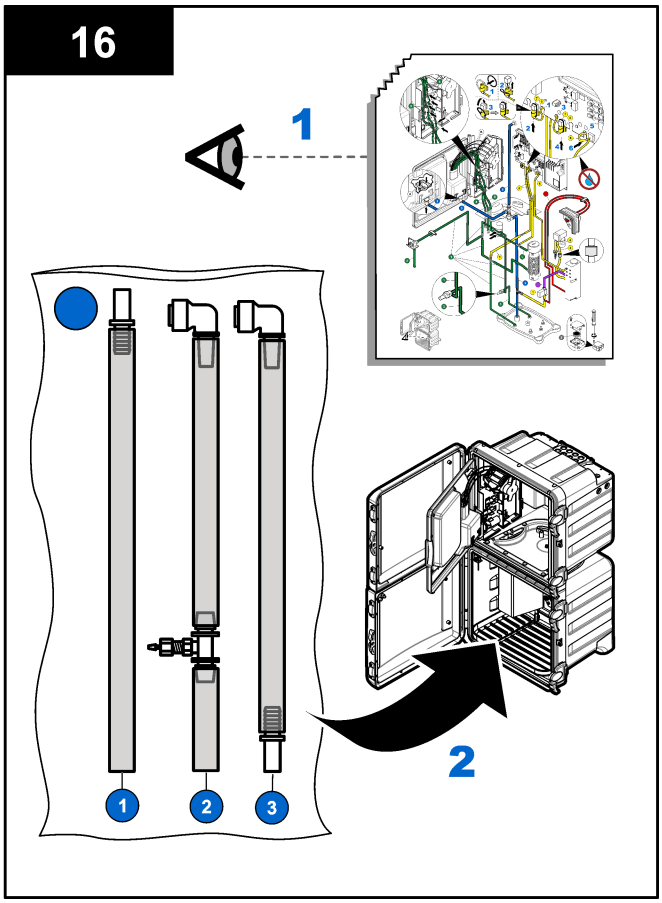
16
1
1
2
3
2

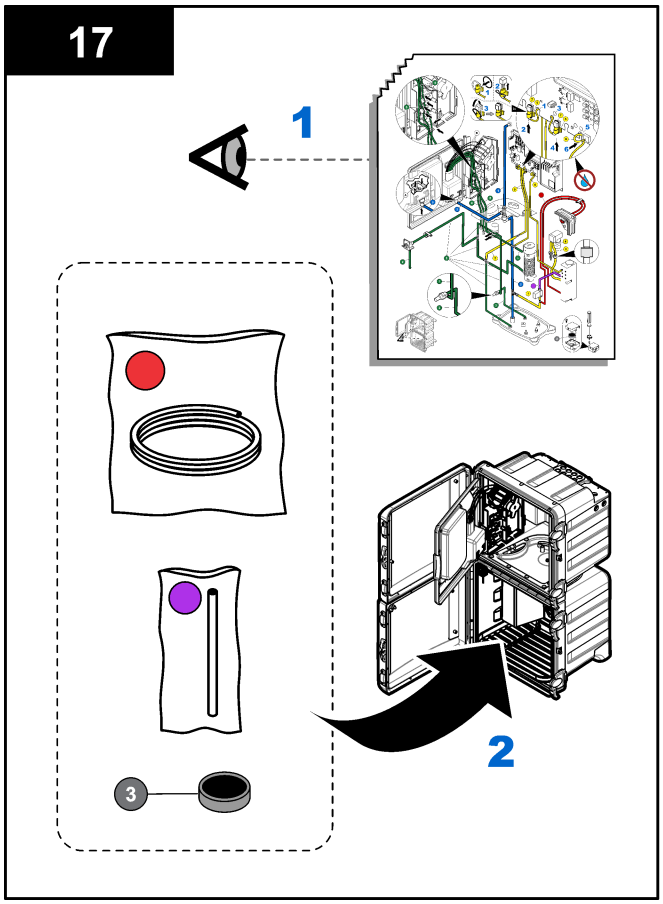
17
1
3
2

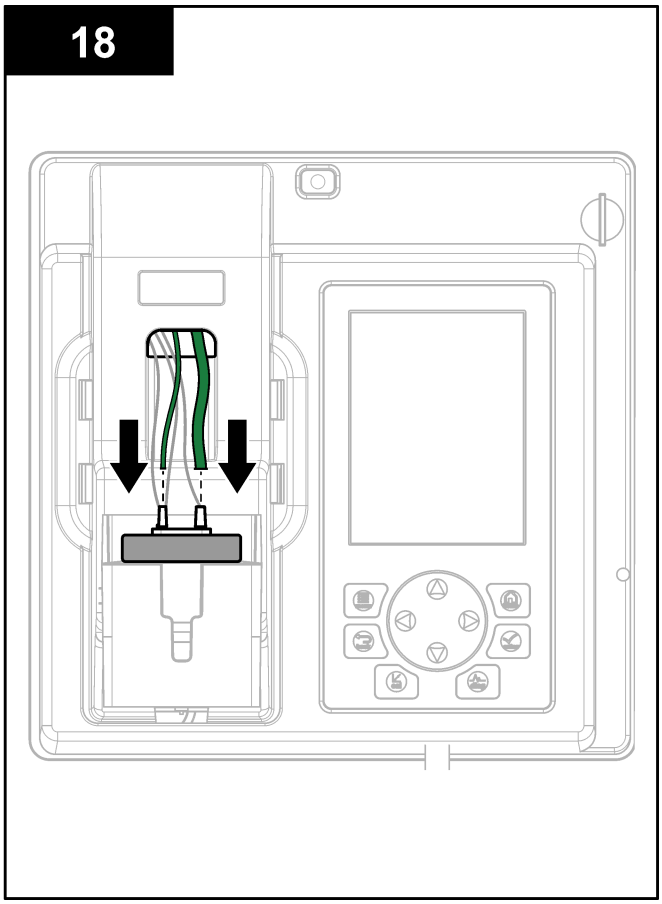
18

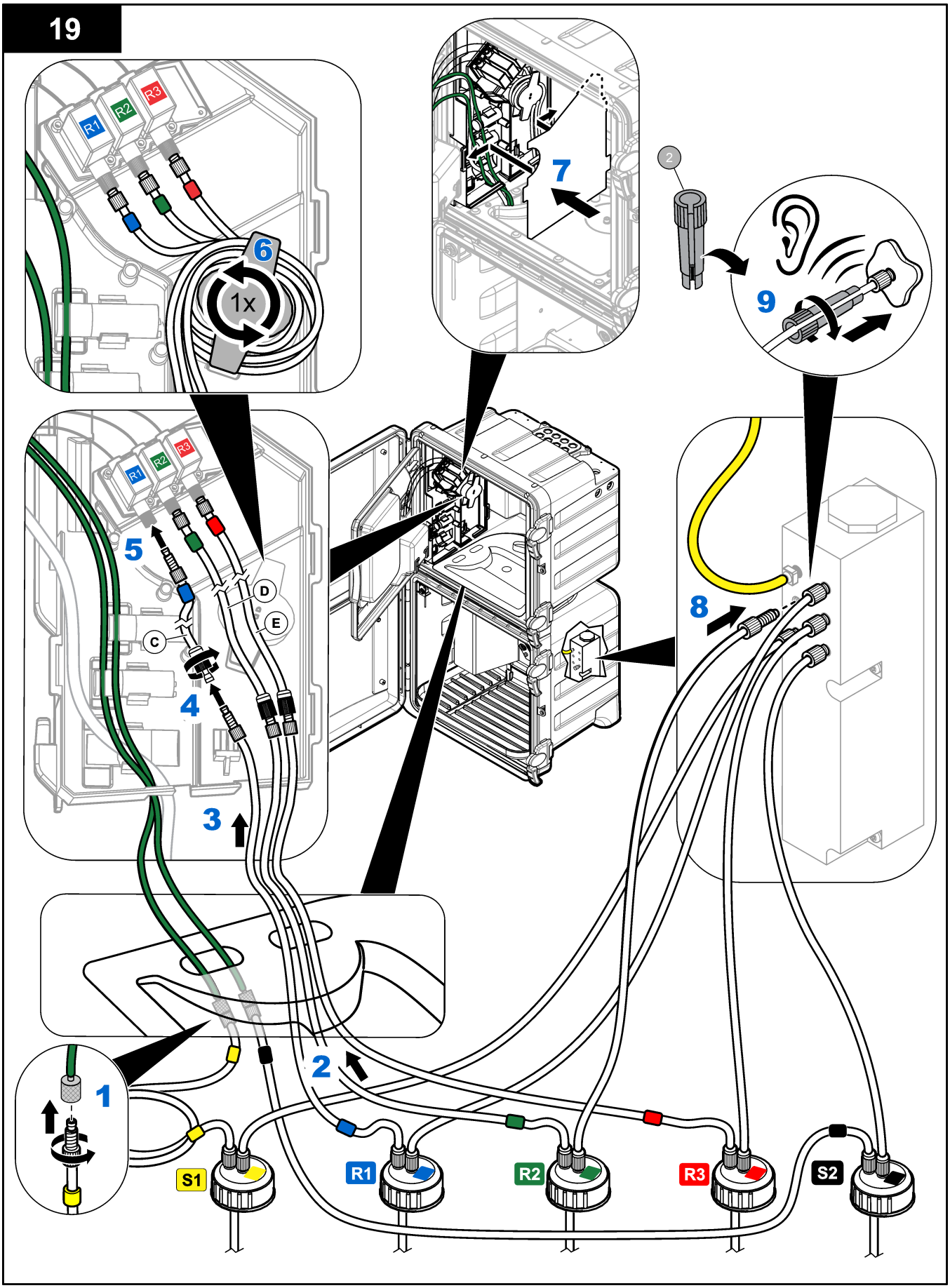
19
R1
R2
R3
6
1x
7
2
9
5
D
E
C
4
3
8
1
2
S1
R1
R2
R3
S2

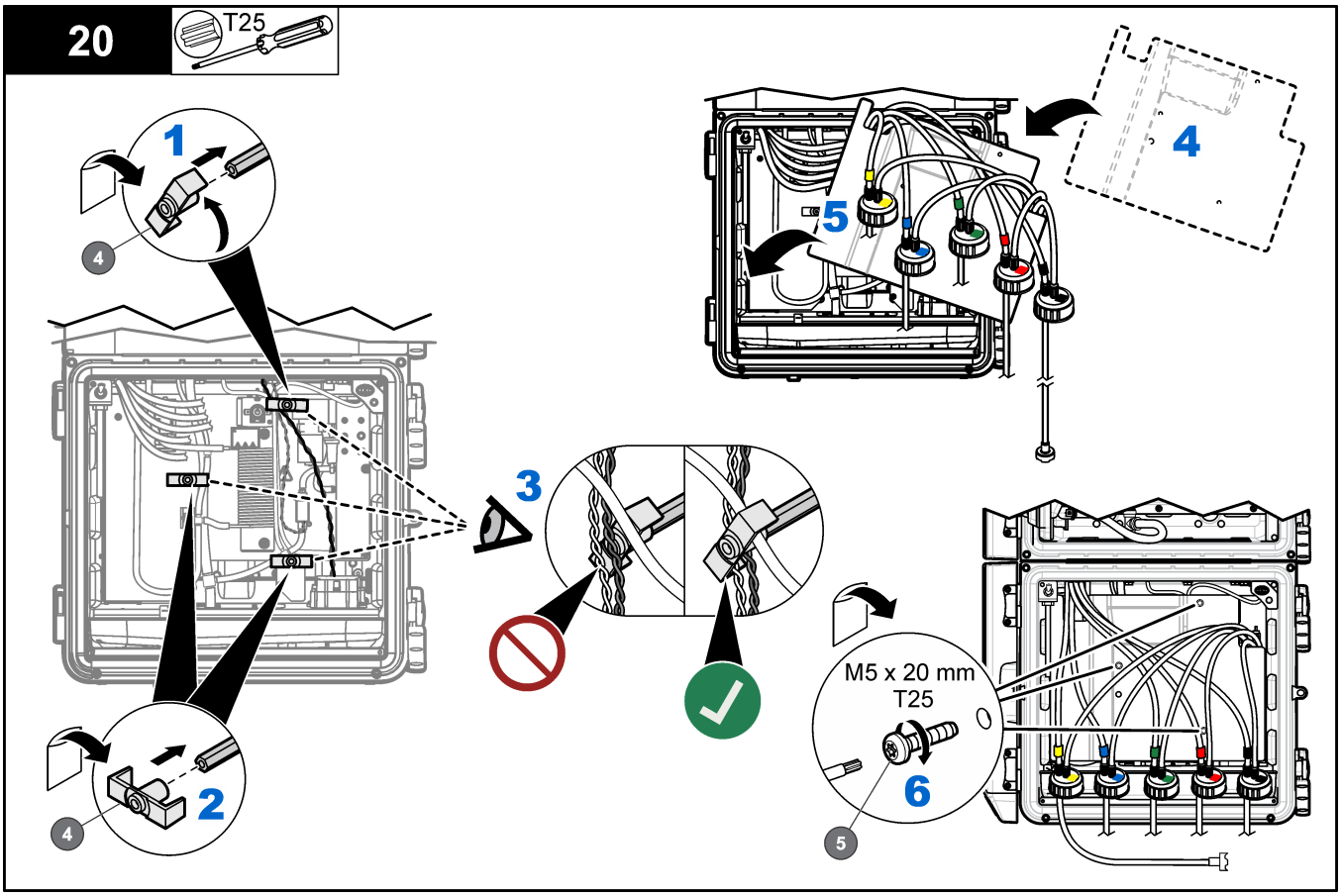
20
T25
1
4
2
4
3
5
4
M5 x 20 mm
T25
6
5

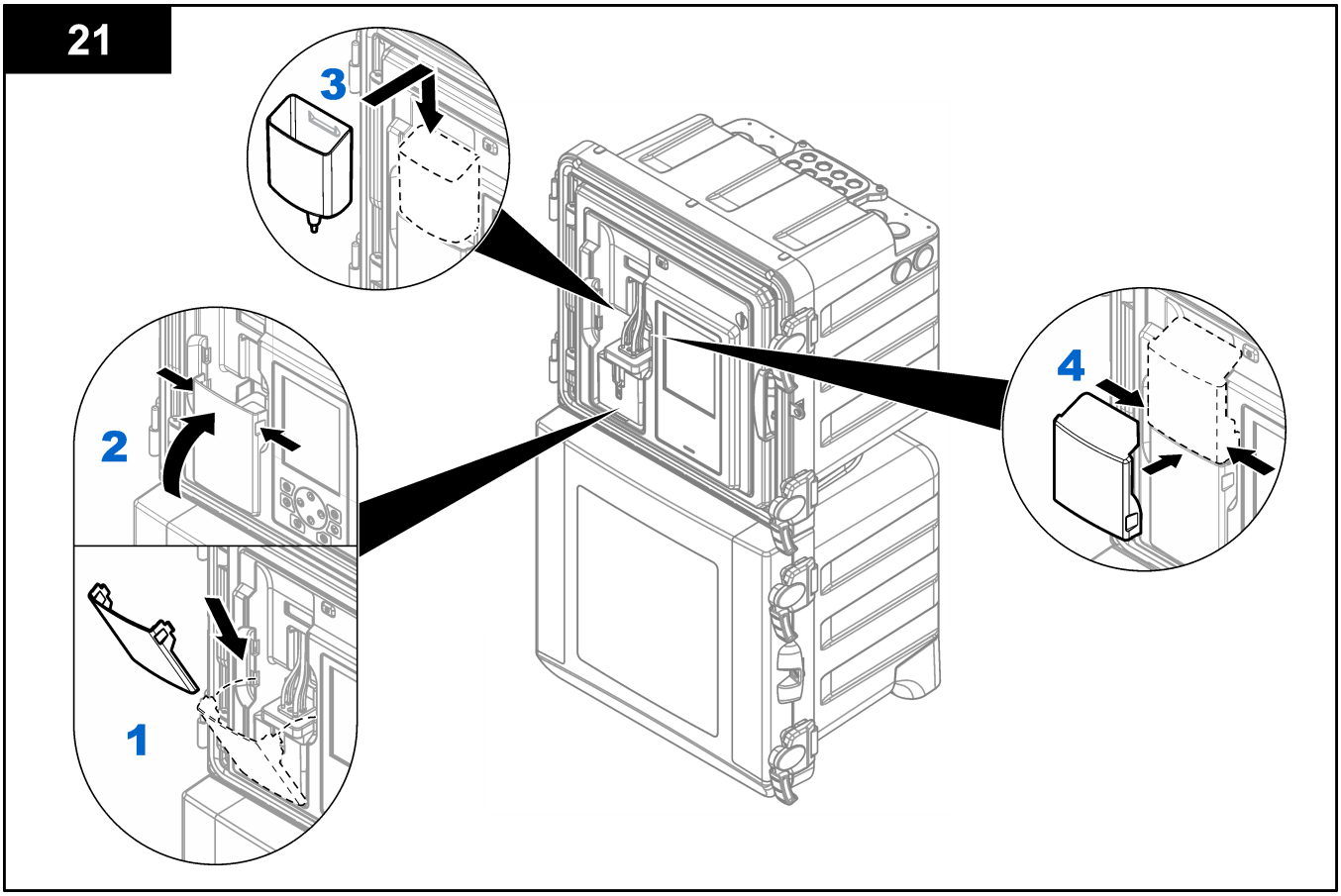
21
3
2
1
4

22

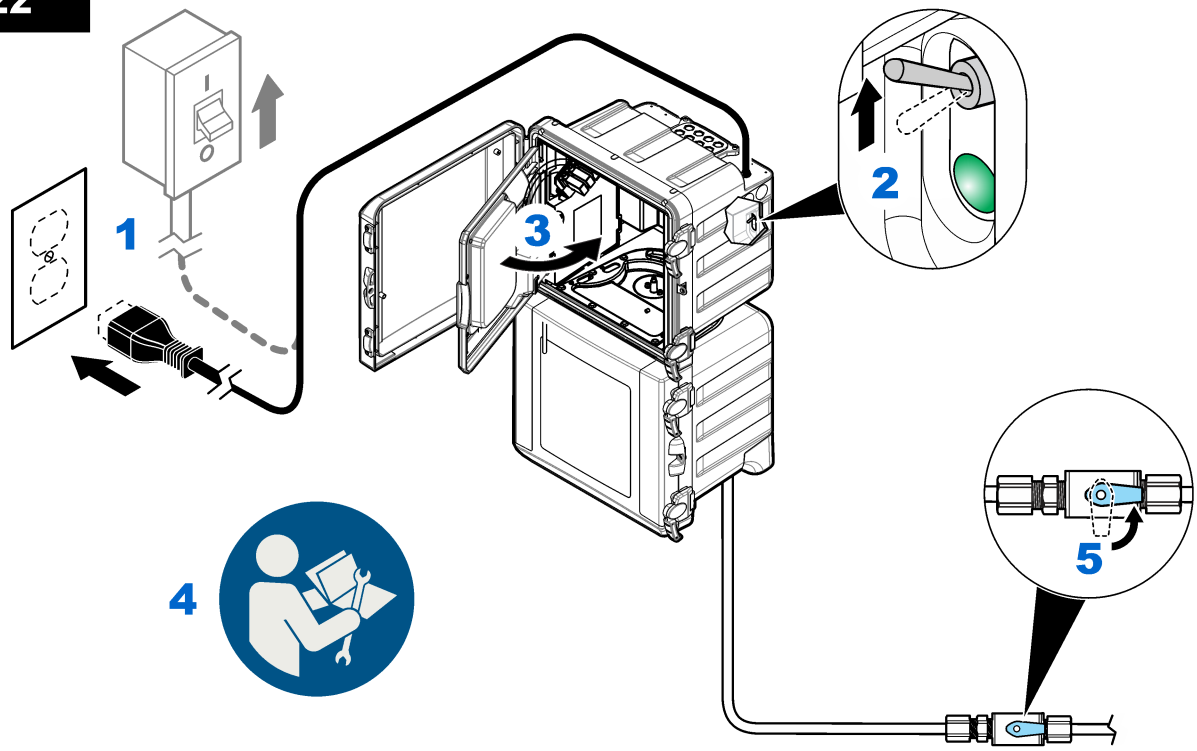

23

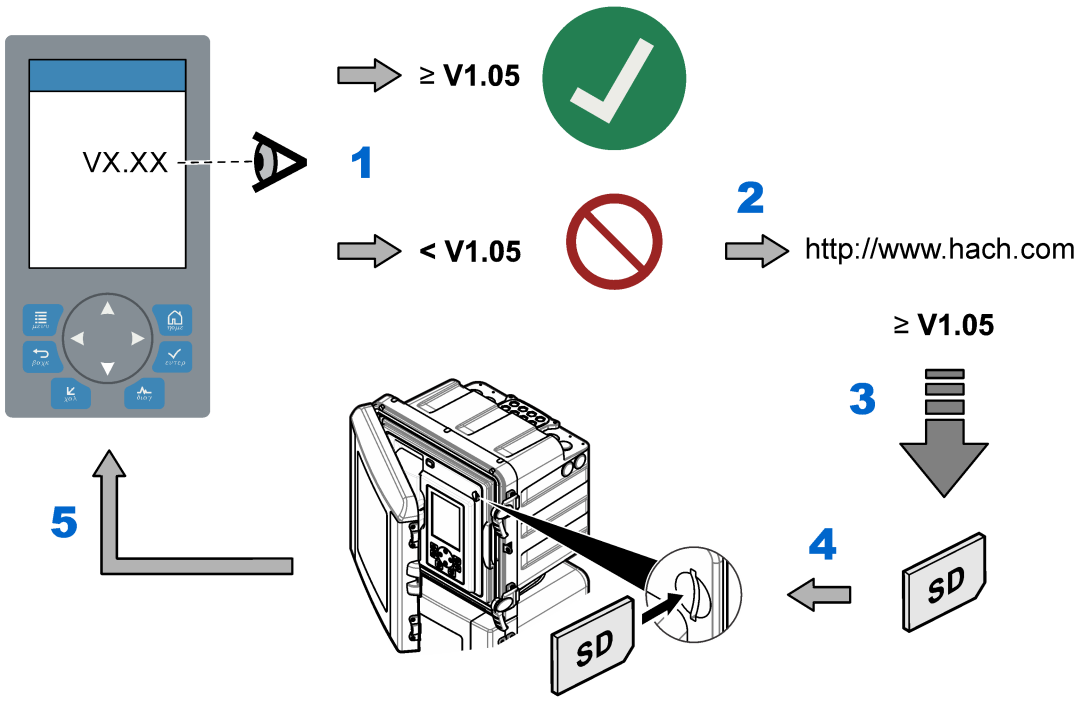

EN	Manufacturer supplied parts	Look	Listen	Read the maintenance documentation
DE	Vom Hersteller bereitgestellte Teile	Anschauen	Hören	Lesen Sie die Wartungsdokumentation
IT	Parti fornite dal produttore	Osservare	Ascoltare	Leggere la documentazione di manutenzione
FR	Pièces fournies par le fabricant	Regarder	Ecouter	Lire la documentation de maintenance
ES	Piezas suministradas por el fabricante	Observe	Escuche	Lea la documentación de mantenimiento
PT-BR	Peças fornecidas pelo fabricante	Olhe	Escute	Leia o documento de manutenção
PT-PT	Peças fornecidas pelo fabricante	Observar	Ouvir	Ler a documentação de manutenção
CS	Díly dodané výrobcem	Podívejte se	Poslechněte si	Přečtěte si dokumentaci k údržbě
NL	Door fabrikant verstrekte onderdelen	Kijk	Luister	Lees de onderhoudsdocumentatie
DA	Producent leverede dele	Se	Lyt	Læs vedligeholdelsesdokumentationen
PL	Części dostarczone przez producenta	Obserwuj	Słuchać	Przeczytaj dokumentację konserwacji
SV-SE	Från tillverkaren medföljande delar	Titta	Lyssna	Läs underhållsdokumentationen
FI	Valmistajan toimittamat osat	Katso	Kuuntele	Lue huolto-ohjeet
BG	Предоставени от производителя части	Гледайте	Слушайте	Прочетете документацията за поддръжка
HU	Gyártó biztosította alkatrészek	Néz	Hallgassa	Olvassa el a karbantartási dokumentációt
RO	Piese furnizate de producător	Priviţi	Ascultaţi	Citiţi documentaţia de întreţinere
LT	Gamintojo tiekiamos dalys	Žiūrėkite	Klausykitės	Skaitykite techninės priežiūros dokumentus
RU	Детали, поставляемые производителем	Смотрите	Слушайте	См. документацию по техническому обслуживанию
TR	Üretici tarafından sağlanan parçalar	Bakın	Dinleyin	Bakım belgelerini okuyun
SK	Diely dodané výrobcom	Pozrite si	Vypočujte si	Prečítajte si dokumentáciu k údržbe
SL	Deli, ki jih dobavlja proizvajalec	Glejte	Poslušaj	Preberite dokumentacijo za vzdrževanje
HR	Dijelovi koje isporučuje proizvođač	Pogledajte	Poslušajte	Pročitajte dokumentaciju o održavanju
EL	Εξαρτήματα παρεχόμενα από τον κατασκευαστή	Κοιτάξτε	Ακούστε	Διαβάστε την τεκμηρίωση συντήρησης
ET	Tootja tarnitavad varuosad	Vaata	Kuula	Loe hooldusdokumente
ZH-CN	制造商提供的零件	查看	聆听	请阅读维护文档
JA	メーカー 供給部品	見る	聞く	メンテナンス資料を読む
KO	제조업체 공급 부품	보기	듣기	유지 보수 문서 읽기
TH	ชิ้นส่วนจัดหาโดยผู้ผลิต	ดู	ฟัง	อ่านเอกสารประกอบการบำรุงรักษา

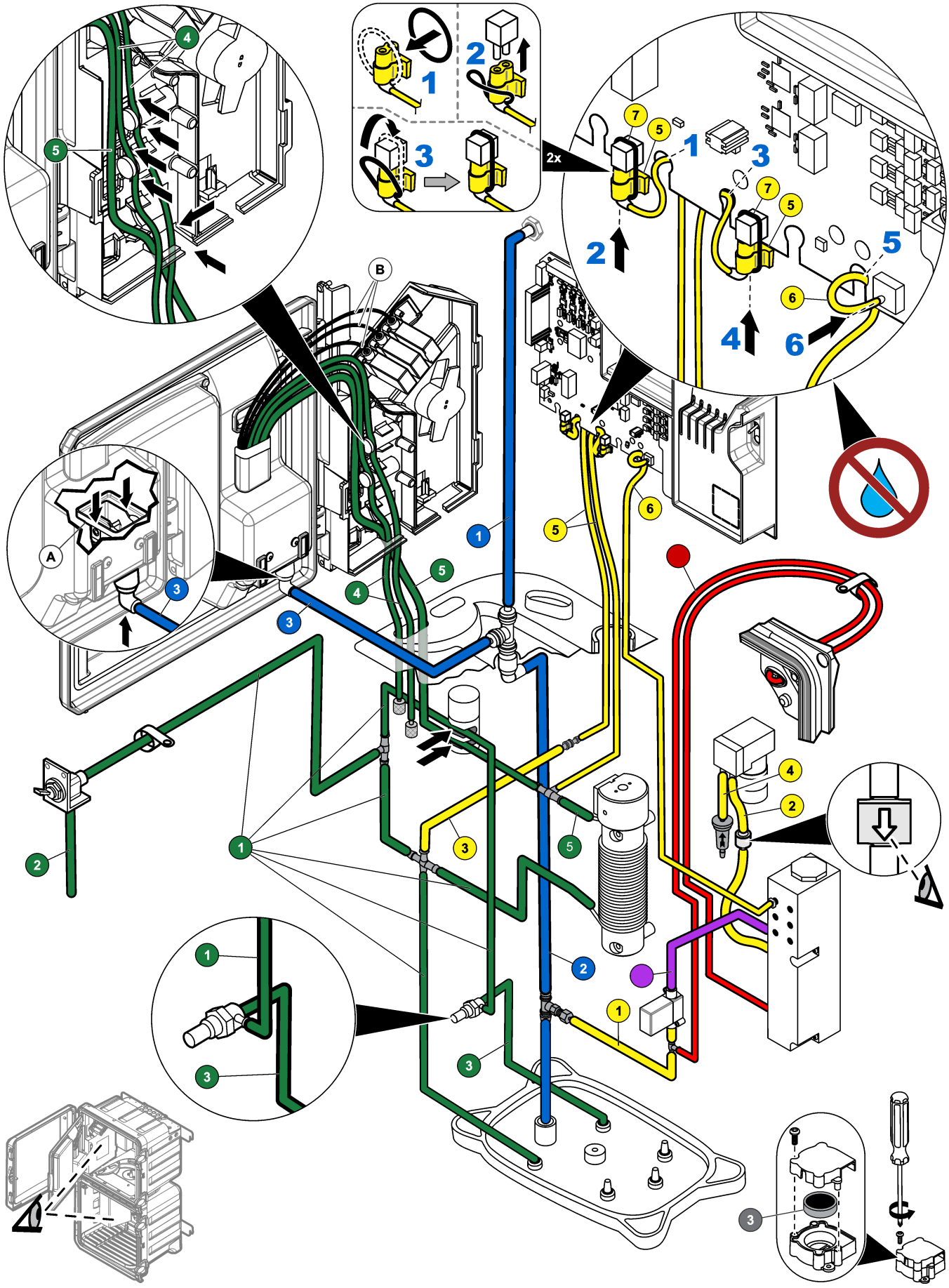
1
2
3
2x
4
5
6
7
A
B

HACH COMPANY World Headquarters
P.O. Box 389, Loveland, CO 80539-0389 U.S.A.
Tel. (970) 669-3050
(800) 227-4224 (U.S.A. only)
Fax (970) 669-2932
orders@hach.com
www.hach.com

HACH LANGE GMBH
Willstätterstraße 11
D-40549 Düsseldorf, Germany
Tel. +49 (0) 2 11 52 88-320
Fax +49 (0) 2 11 52 88-210
info-de@hach.com
www.de.hach.com

HACH LANGE Sàrl
6, route de Compois
1222 Vésenaz
SWITZERLAND
Tel. +41 22 594 6400
Fax +41 22 594 6499

© Hach Company/Hach Lange GmbH, 2013–2017, 2025. All rights reserved. Printed in U.S.A.
11/2025, Edition 9
Original instructions.